# INGENIOSO
# Y ESTELAR

artillery®

## Impresora 3D de sobremesa "todo en uno" de alta gama muy vendida

**Artillery–Sidewinder X2**

- ✓ Exclusiva protección del lecho térmico
- ✓ Nivelación automática del cabezal
- ✓ De gran tamaño/ultra silenciosa

SIDEWINDER X2

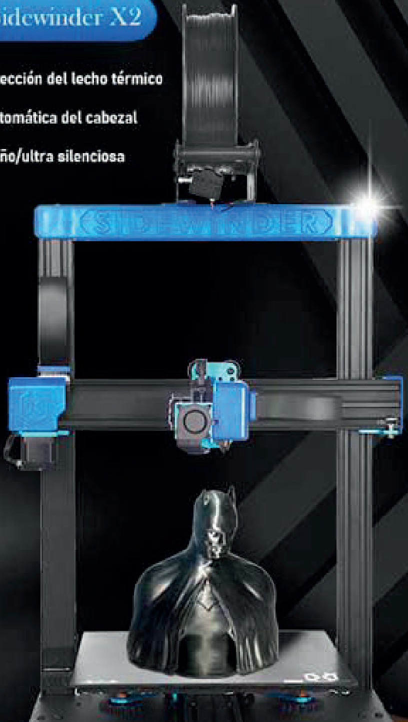

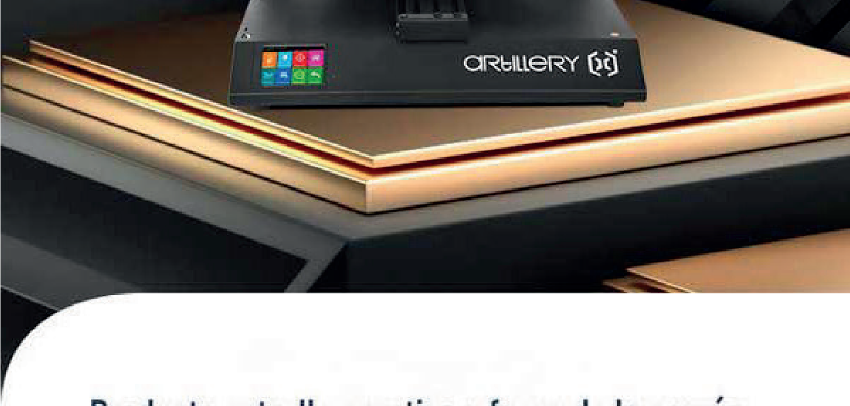

# Producto estrella creativo y fuera de lo común

## Artillery—Sidewinder X2

Estructura
todo en uno

Plataforma de
vidrio templado

Placa base
Silenciosa

gran tamaño
de impresion

Nivelación
automática
de la cama

Diseño de doble
eje Z sincronizado

Detección de agotamiento del filamento

Plataforma de vidrio templado

Patalla tactil

## Fuera de lo común, simple pero extraordinario

Siewinder X2 hereda el diseño clásico de sidewiner X1, que tiene la quintaesencia de su predecesor y se eleva por encima de él. Con un diseño único y refinado, presenta un diseño extraordinario.

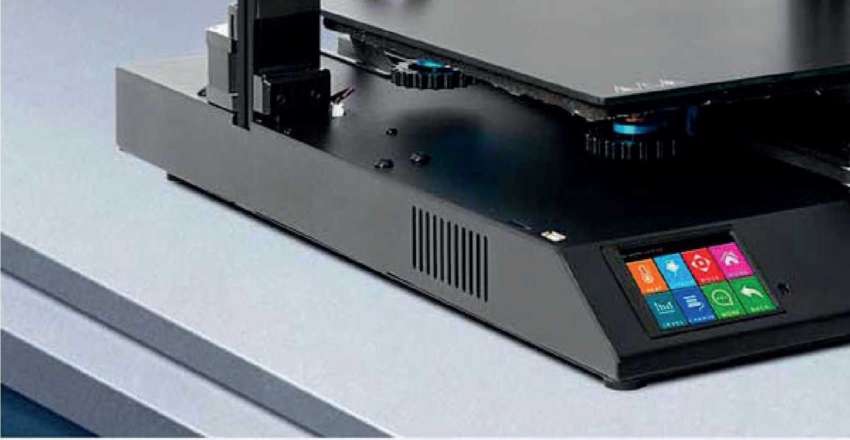

# Inteligente y pionero, el marcapasos del diseño de cables de la industria

Con un diseño de cable integrado, una apariencia sencilla y novedosa, un alto nivel de integración, un rendimiento estable y un mantenimiento cómodo, Artillery es el estándar de la industria con una calidad excelente.

## Titan Extruder, kit de boquillas modulares de alta precisión de impresión

La nueva extrusora Titan está equipada con una boquilla volcán que extruye más rápido y más

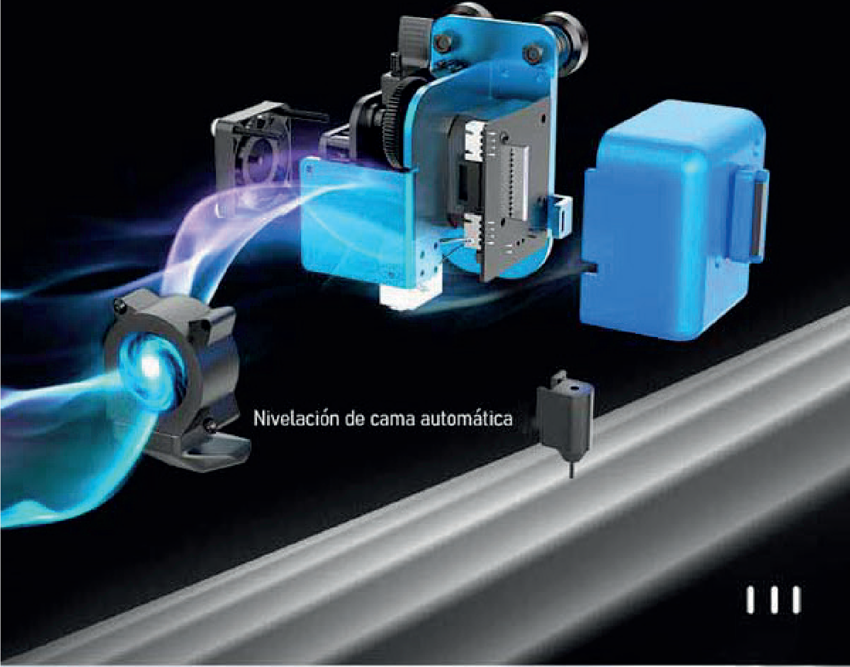

# Actualización de la placa base de 32 bits

La placa base Artillery Ruby de 32 bits
se caracteriza por su gran estabilidad, su potente potencia de cálculo
y su gran capacidad de ampliación.

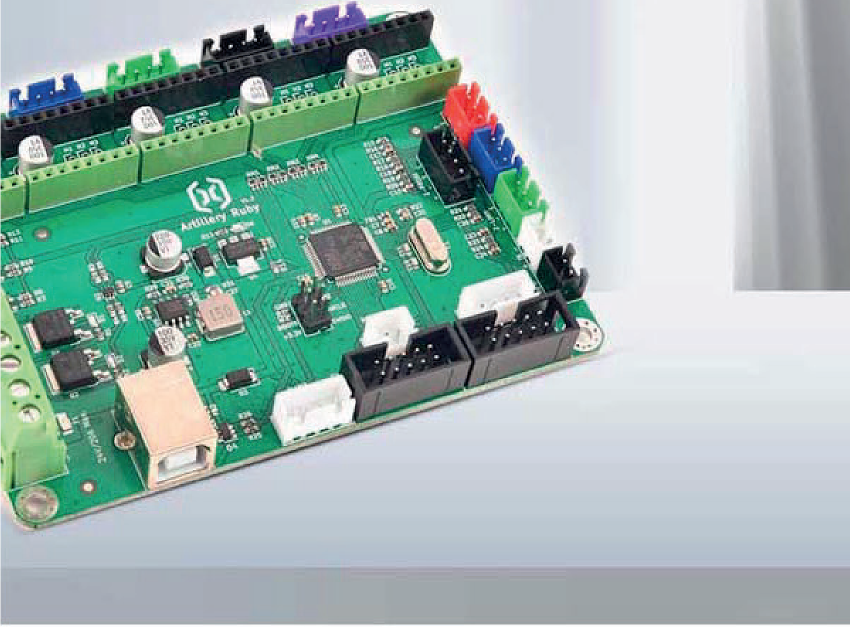

# Plataforma de cristal templado y cama térmica AC

La plataforma de impresión de vidrio templado es más suave y se adhiere bien. El lecho térmico de CA tiene una buena conductividad térmica y permite un calentamiento rápido. puede calentarse hasta 110 °C en dos minutos.

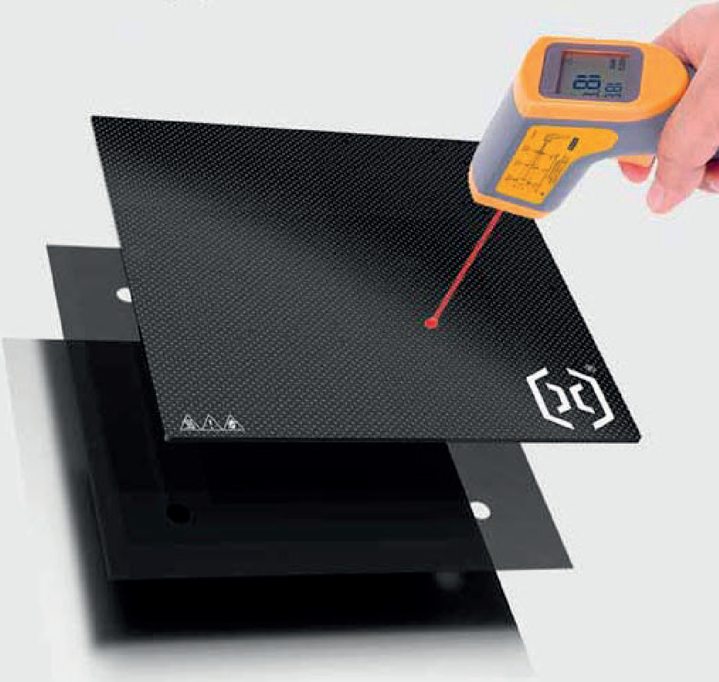

## Gran expectativa y creatividad potenciada

Gran espacio de impresión de 300mm x 300mm x 400mm
Proporciona más espacio para su plataforma creativa

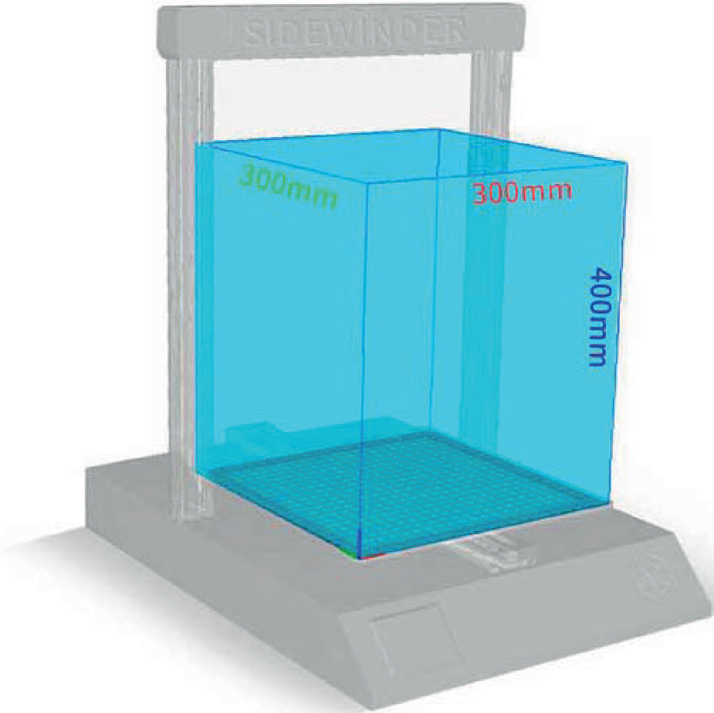

# Diseño de doble eje Z sincronizado y acoplador patentado

Con el diseño del eje Z sincronizado, la transmisión de doble tornillo, la buena sincronización, combinada con la correa sincronizada de bucle perdido, el dispositivo permite una impresión más estable con alta precisión y movimiento de alta velocidad: el exclusivo acoplamiento del eje Z le libera del problema del patrón de capas, lo que hace que la impresión sea más suave y da al modelo una mejor calidad.

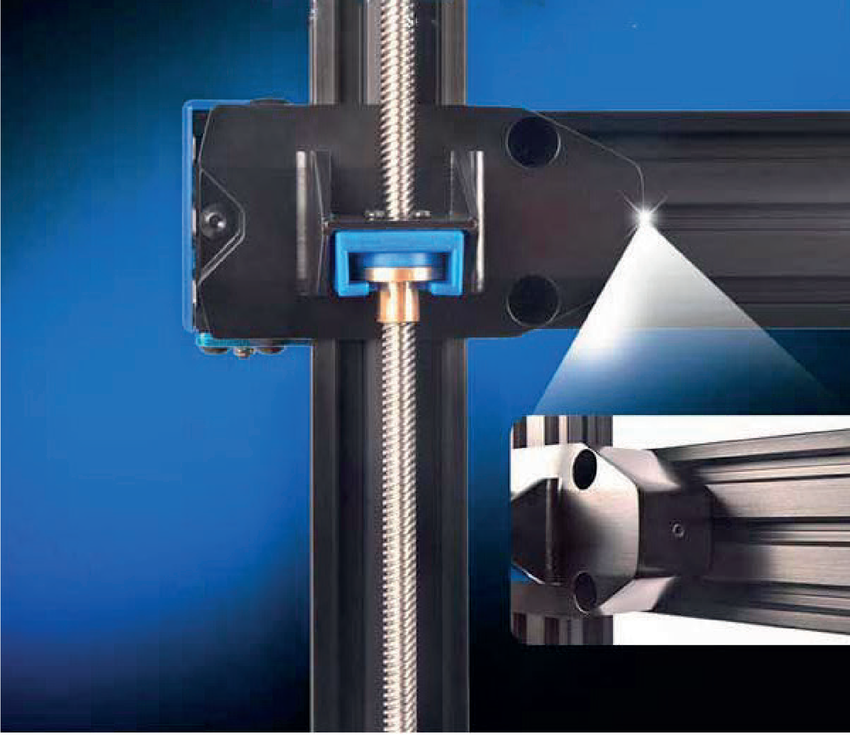

# Tecnología de la impresión en caso de pérdida de potencia o de agotamiento del filamento

El producto cuenta con la función de detectar el agotamiento del filamento/la pérdida de energía y reanudar la impresión después de la recuperación. Se emitirá una alarma antes de que se agote el filamento, para que pueda imprimir con seguridad. Las instrucciones previas se seguirán automáticamente después de la recuperación de la energía, sin omisión o repetición, lo que demuestra ser eficiente y conveniente.

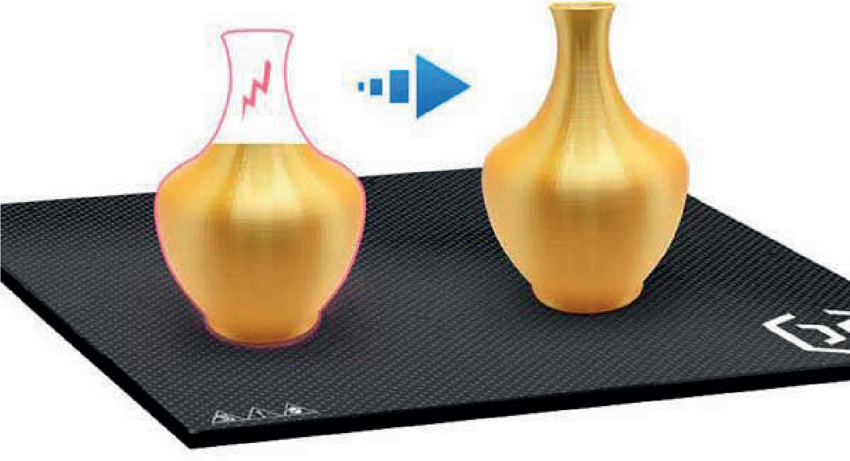

# Controlador de pasos reemplazable y ultra silencioso para la impresión

El sistema ultrasilencioso, asistido por el exclusivo controlador de pasos ultrasilencioso, se somete a pruebas de seguridad de alta carga durante las cuales la máquina funciona a bajos decibelios durante todo el proceso, realizando así una impresión

# Nivelación automática inteligente de la cama

Con la nivelación automática de la cama inteligente, el dispositivo soporta la compesación de nivelación dinámica, le libera de la compleja nivelación manual, lo que demuestra ser eficiente e inteligente

# Fuente de alimentación de banda ancha autoadaptativa

El sistema de alta calidad está respaldado por tecnologías maduras y un suministro de energía estable. La conmutación con una sola tecla entre el rango de voltaje de 100-220V es aplicable a la mayoría de los países y regiones del mundo, lo que proporciona una notable comodidad y garantía

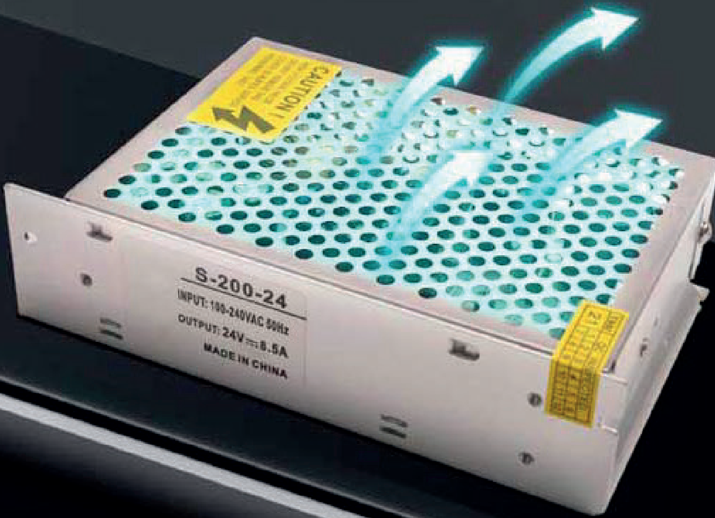

# Exclusivo lecho térmico de AC de amplio voltaje

Con un exclusivo lecho térmico de amplio voltaje, calentamiento rápido, protección contra sobrecorriente, sobretensión, alta emperatura, cortocircuito y otros riesgos de seguridad, el producto está calificado como un socio confiable.

# INFORMACIÓN DEL PRODUCTO

Cada detalle es una obra espléndida

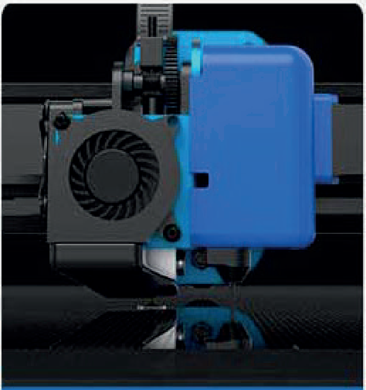

Nivelación automática

sensor de agotamiento del filamento

Acoplamiento rígido

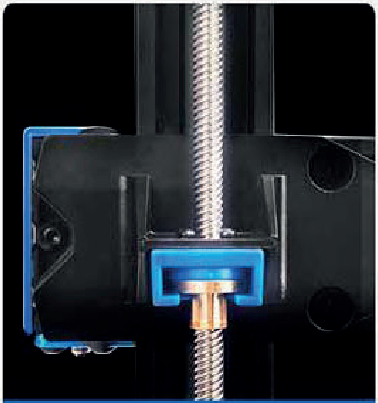

Acoplamiento patentado